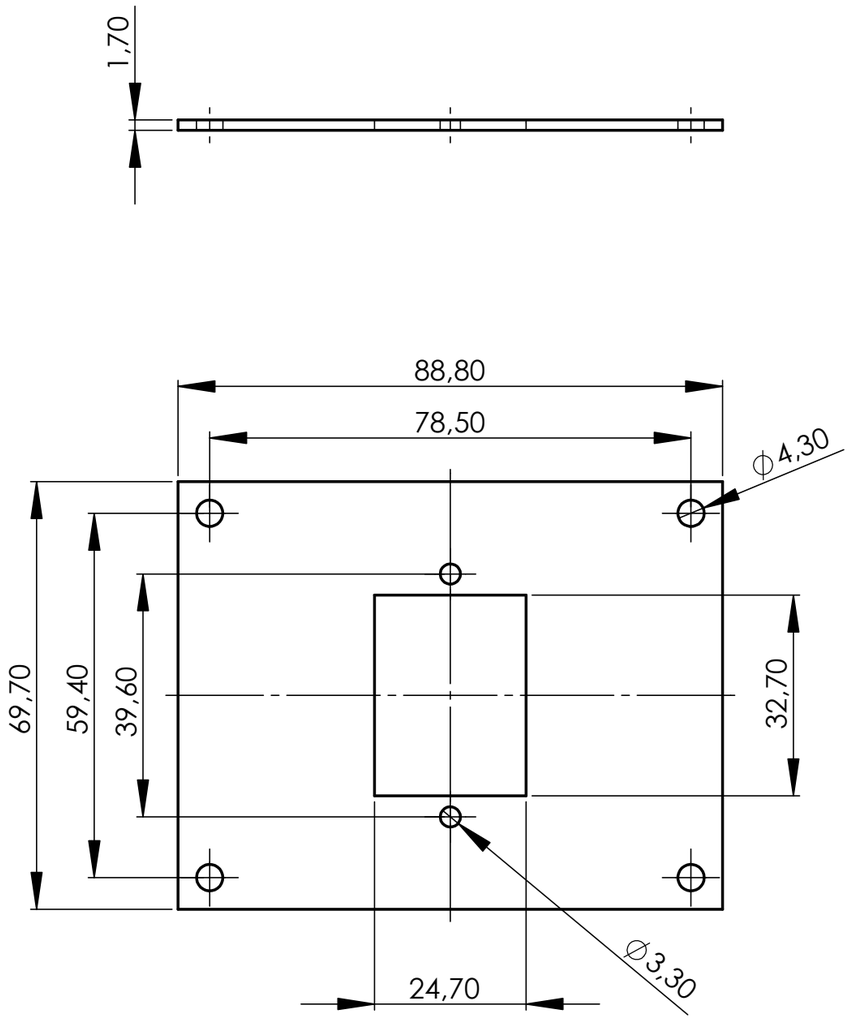

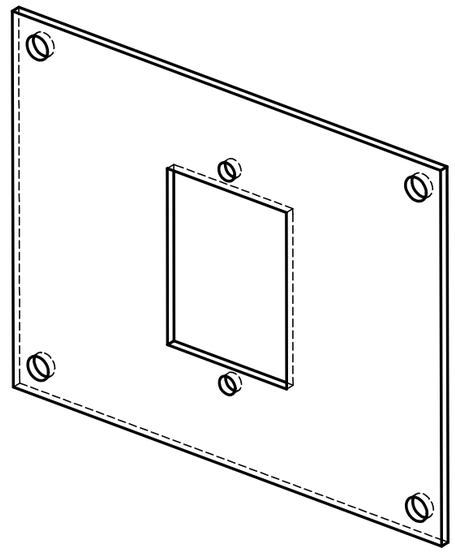

DREI/EC

	Datum	Name	
Bearb.	29.07.2011	Denzler	
Gepr.			
Norm			

DREISSIG TECHNOLOGY GmbH & Co.KG
Breitenloher Weg 22
D-91166 Georgensgmünd

Tel. : +49 (0) 9172-68543-0
Fax : +49 (0) 9172-68543-50

Zust	Änderung	Datum	Name

Maßstab 1:1

8954

Blatt 1