A-A (1 : 2)

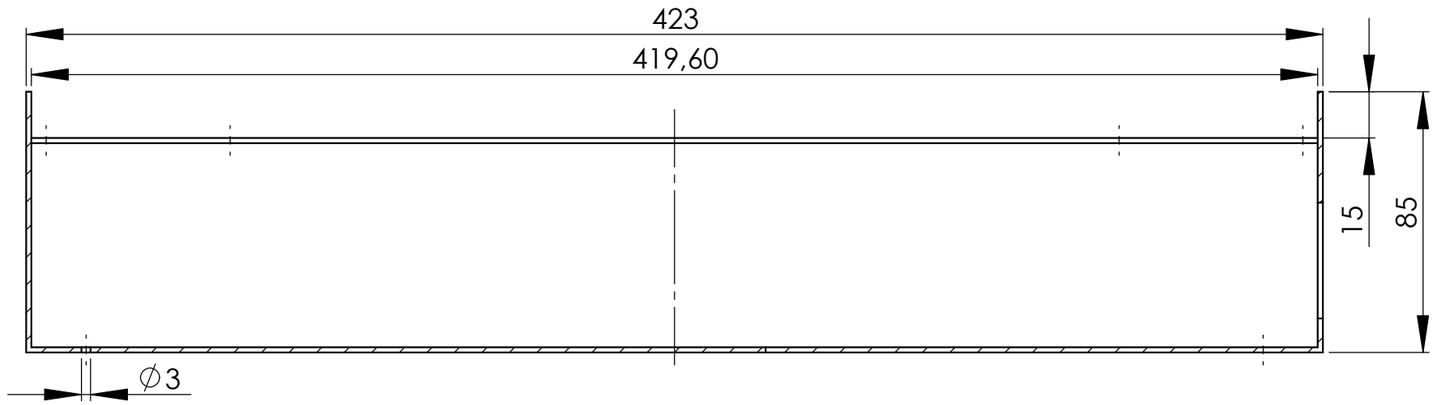

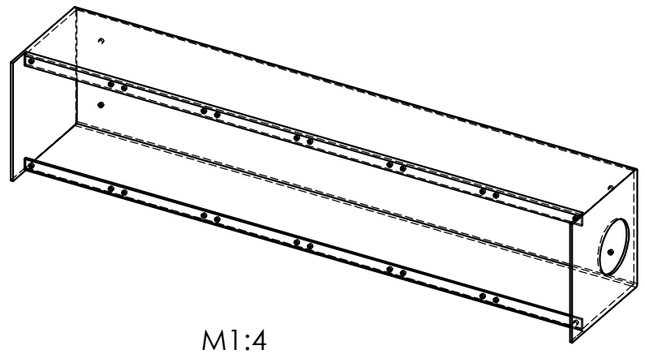

M1:4

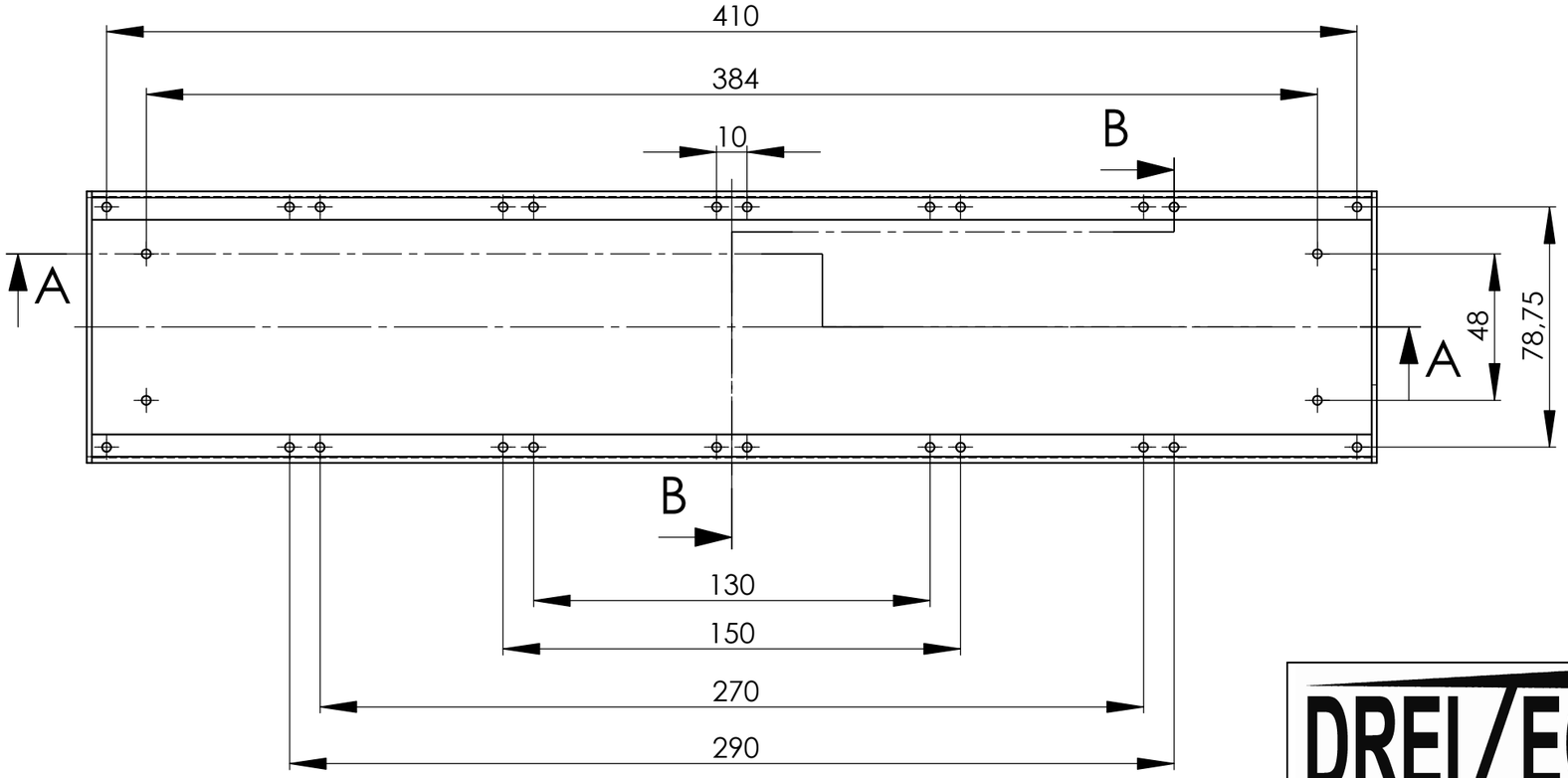

B-B (1 : 2)

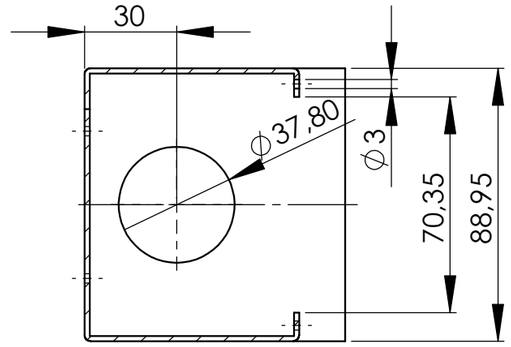

DREI/EC

Zust	Änderung	Datum	Name

	Datum	Name
Bearb.	26.06.2013	Denzler
Gepr.		
Norm		

DREISSIG TECHNOLOGY GmbH & Co.KG
Breitenloher Weg 22
D-91166 Georgensgmünd

Tel. : +49 (0) 9172-68543-0
Fax : +49 (0) 9172-68543-50

Maßstab 1:2

8909

Blatt 1