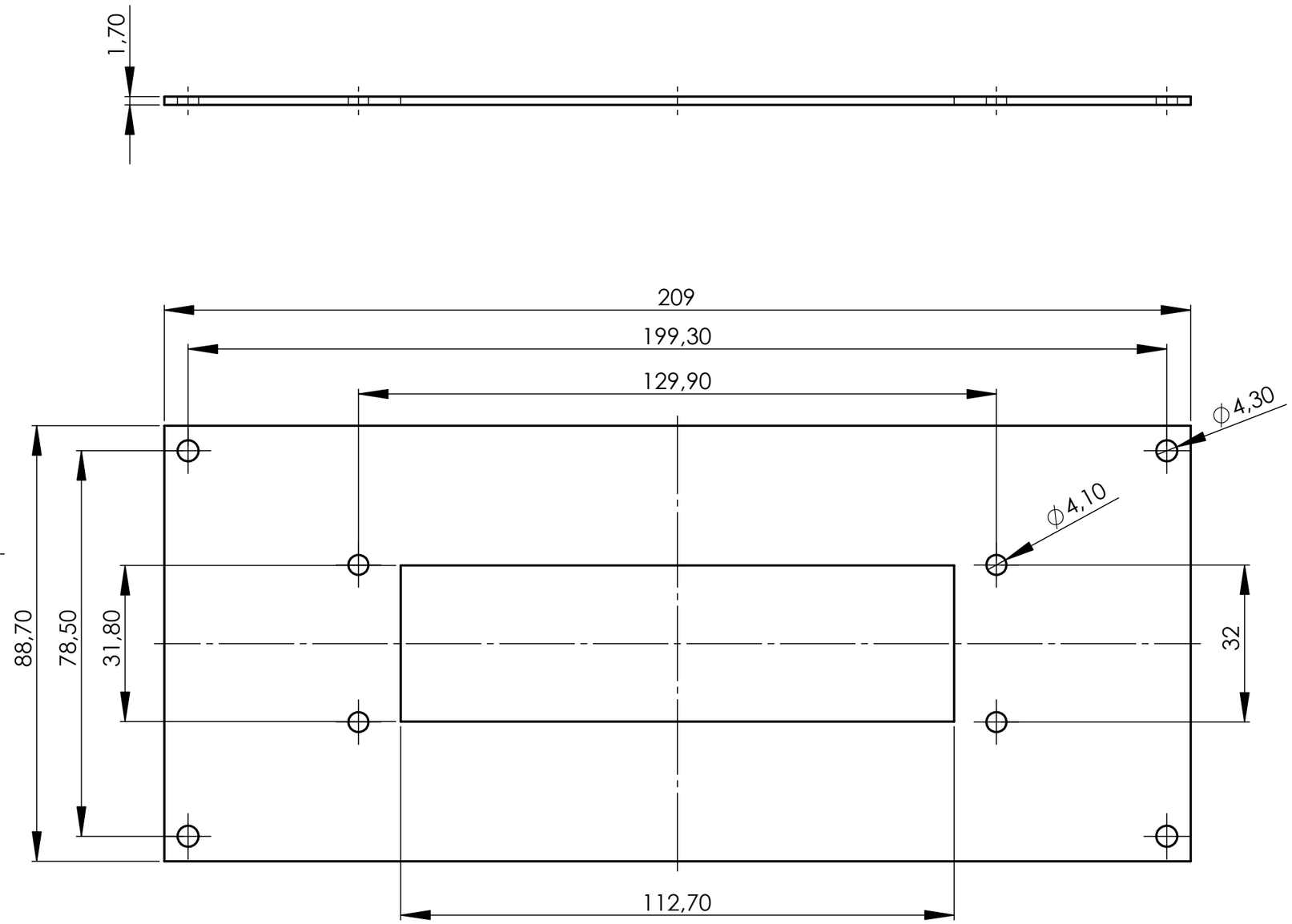

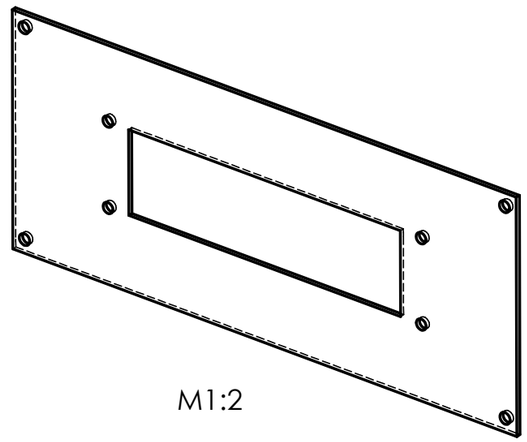

M1:2

DREI/EC

					Datum	Name
				Bearb.	29.07.2011	Denzler
				Gepr.		
				Norm		
Zust	Änderung	Datum	Name			

DREISSIG TECHNOLOGY GmbH & Co.KG
Breitenloher Weg 22
D-91166 Georgensgmünd

Tel. : +49 (0) 9172-68543-0
Fax : +49 (0) 9172-68543-50

Maßstab
1:1

8947

Blatt
1