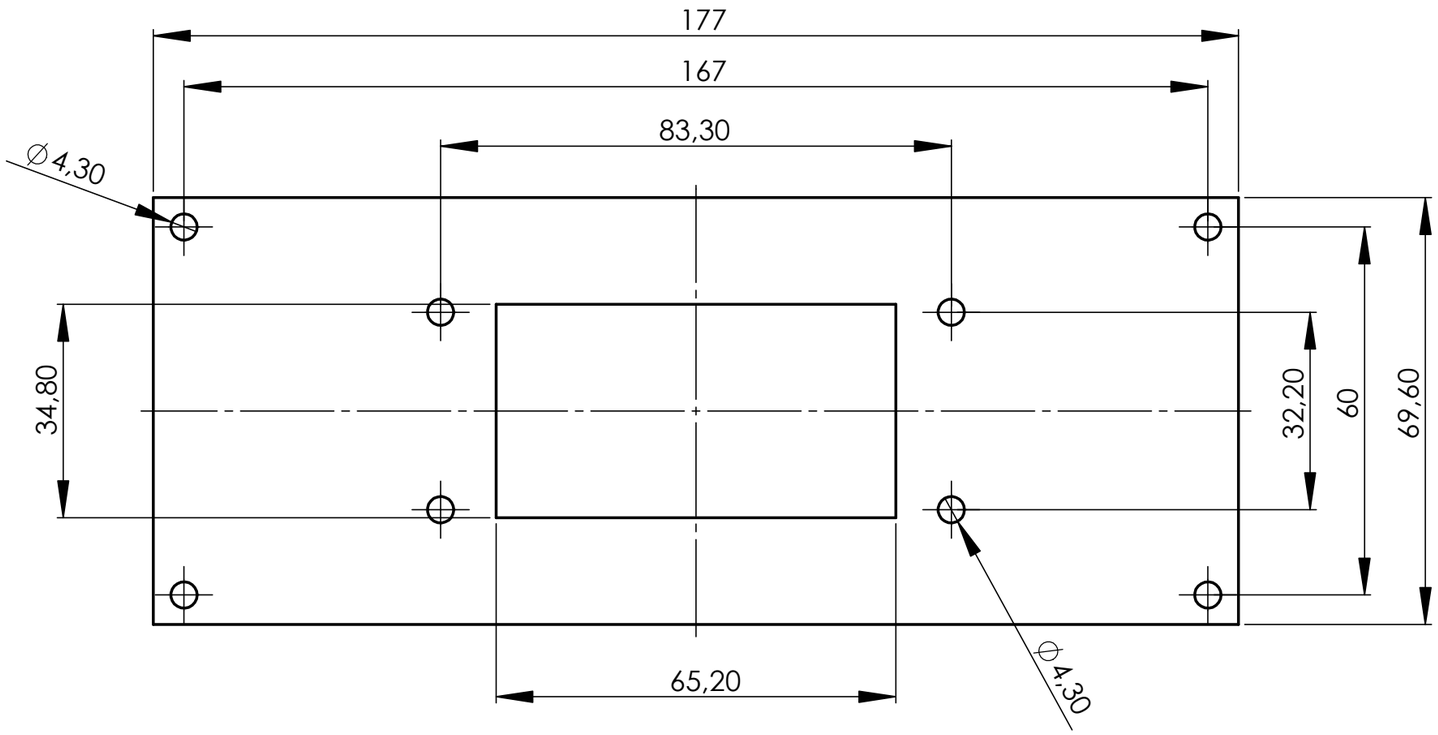

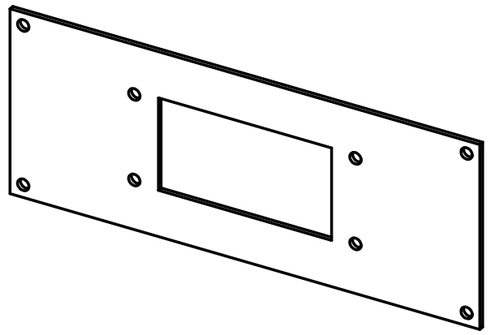

M1:2

Plattendicke: 1,7 mm

DREI/EC

Zust	Änderung	Datum	Name

	Datum	Name
Bearb.	20.04.2011	Denzler
Gepr.		
Norm		

DREISSIG TECHNOLOGY GmbH & Co.KG
Breitenloher Weg 22
D-91166 Georgensgmünd

Tel. : +49 (0) 9172-68543-0
Fax : +49 (0) 9172-68543-50

Maßstab 1:1

9976

Blatt 1