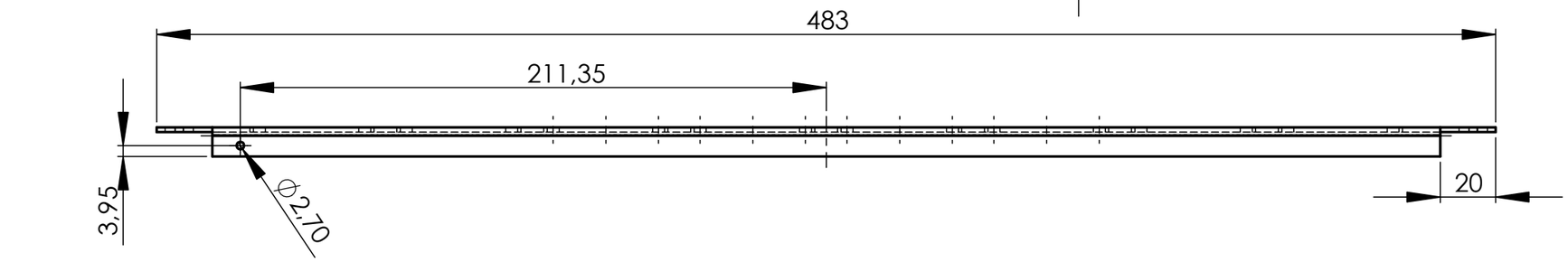

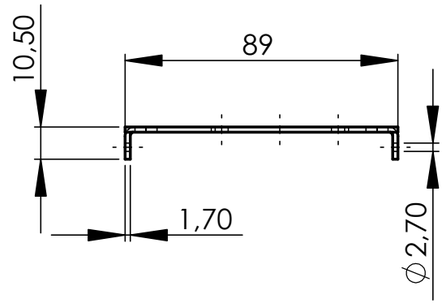

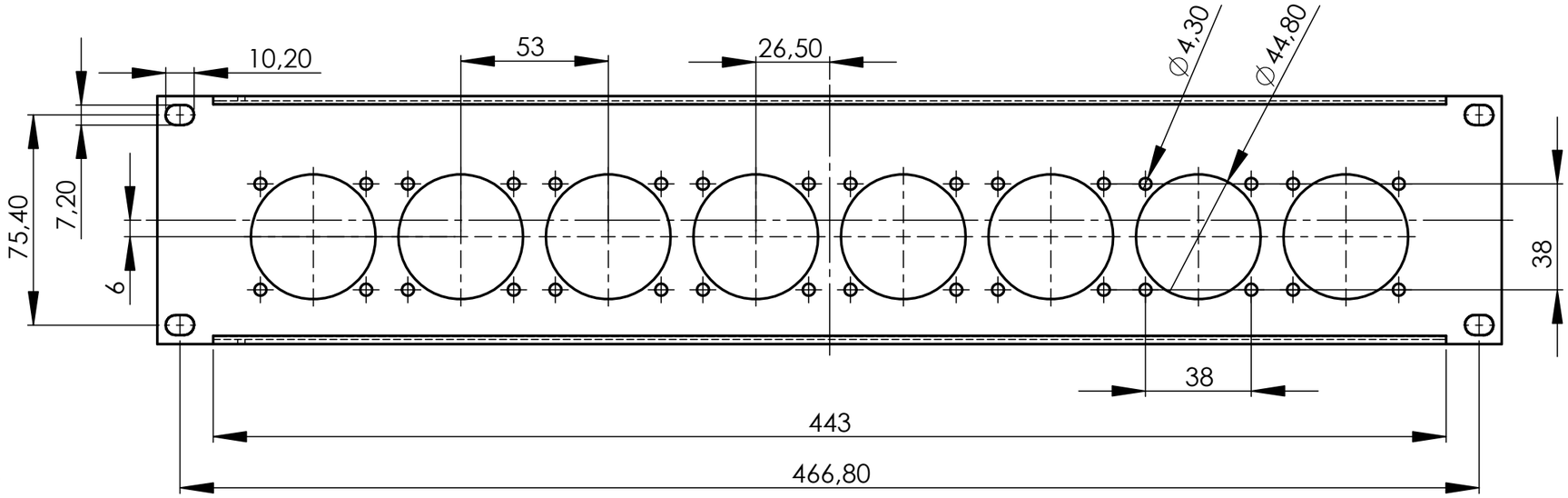

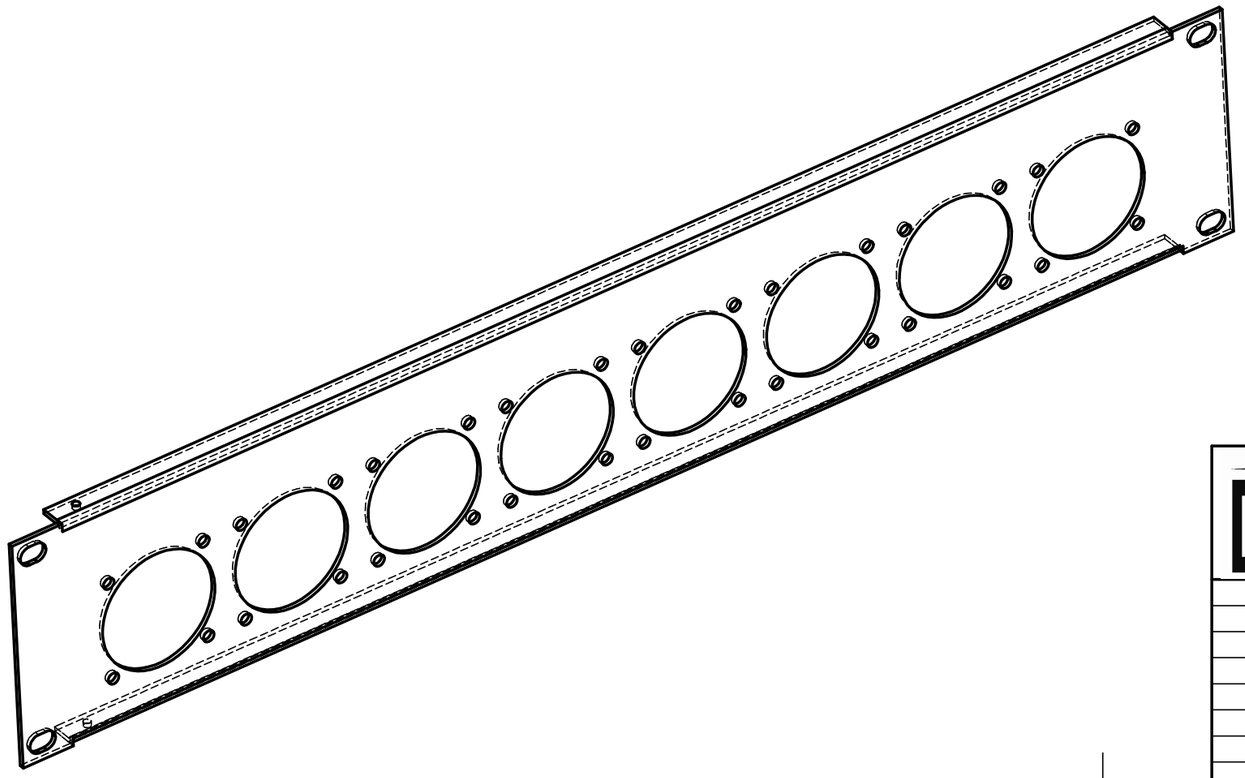

						Maßstab 1:2	
					Datum	Name	
				Bearb.	01.08.2011	Denzler	9490
				Gepr.			
				Norm			
				DREISSIG TECHNOLOGY GmbH & Co.KG Breitenloher Weg 22 D-91166 Georgensgmünd Tel. : +49 (0) 9172-68543-0 Fax : +49 (0) 9172-68543-50			Blatt 1
Zust	Änderung	Datum	Name				