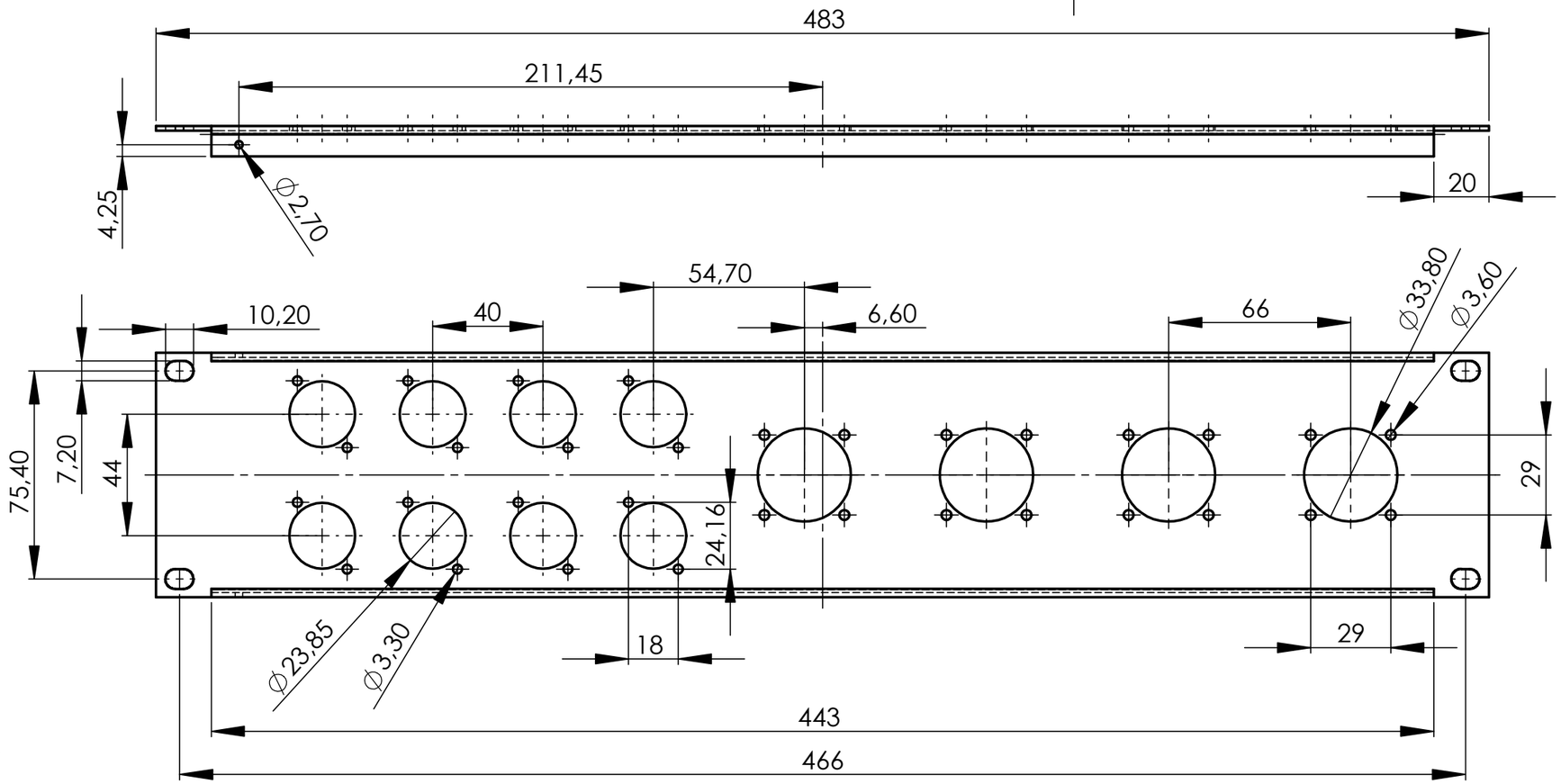

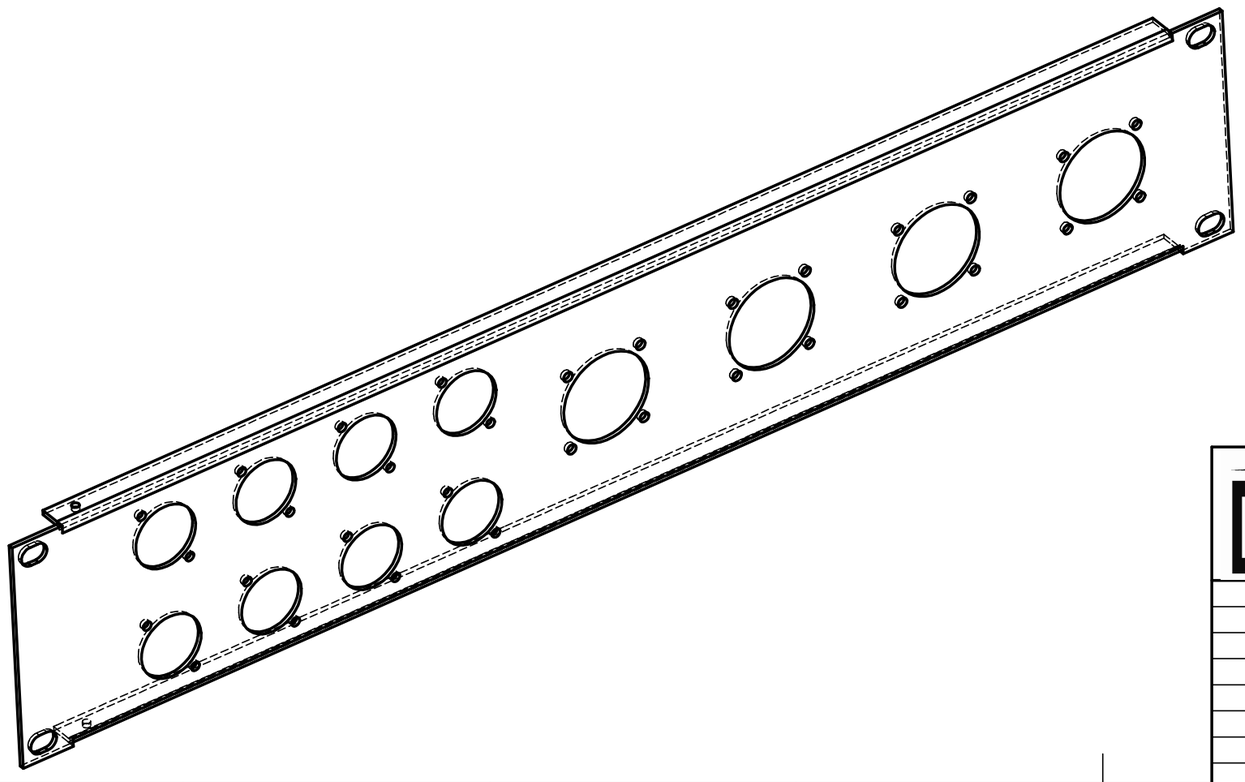

DREI/EC

					Datum	Name
				Bearb.	01.08.2011	Denzler
				Gepr.		
				Norm		
				DREISSIG TECHNOLOGY GmbH & Co.KG Breitenloher Weg 22 D-91166 Georgensgmünd Tel. : +49 (0) 9172-68543-0 Fax : +49 (0) 9172-68543-50	
Zust	Änderung	Datum	Name			

Maßstab
1:2

9510

Blatt
1